耐高溫 耐低溫 體積小 鑄鐵 不鏽鋼 低噪音 震動小 性能穩定

REACH

▲ RGZ-75E

RGZ

不鏽鋼離心泵

STAINLESS STEEL CENTRIFUGAL PUMP

應用：模具控溫、輥輪控溫、反應釜夾套控溫、熱壓模板控溫、擠出料桶控溫、冷熱交換系統、食品設備等。

材質：不含顆粒、纖維的水、乙二醇、酒精、導熱油、碳氫溶液、矽油、食用油等液體。

Application Area: Mold temperature controlling, Roller temperature controlling, Reaction kettle, Hot-pressing equipment,Extruding equipment, Hot and cold switching system etc，Food processing equipment .

Circulation Medium: Water, ethylene glycol, alcohol，thermal oil，hydrocarbon solution，silicone oil，edible oil and other liquids without particles and fibers.

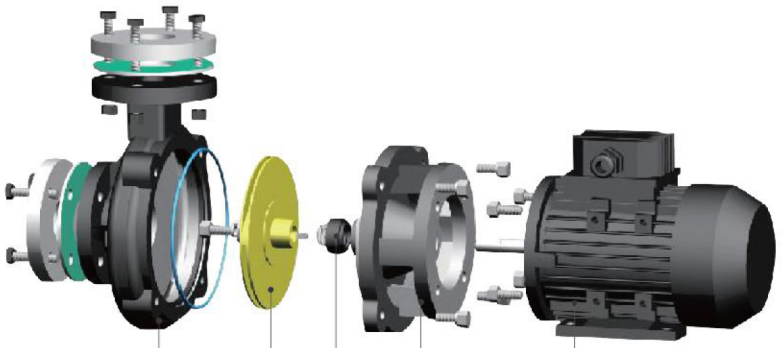

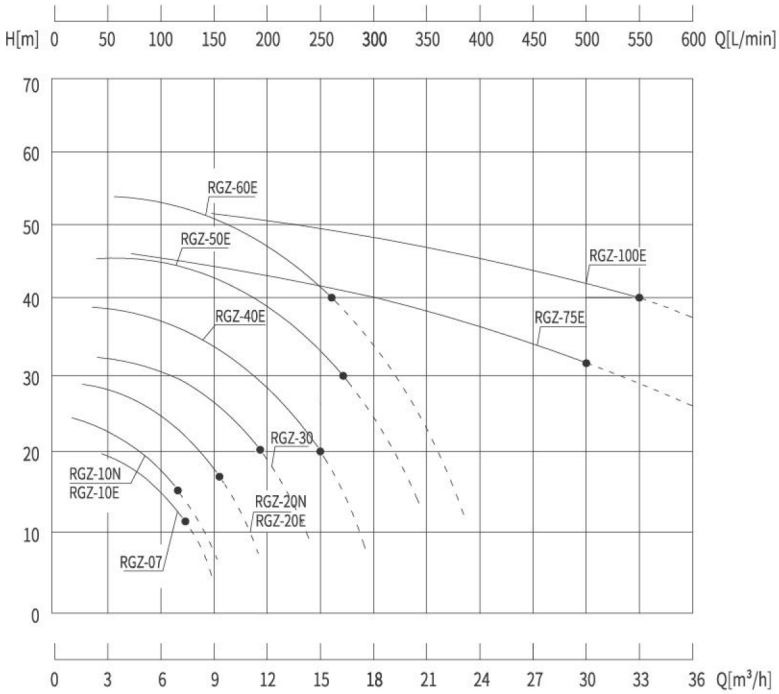

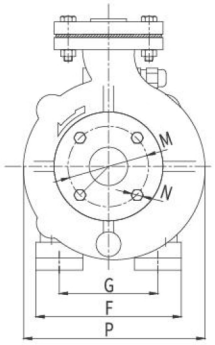

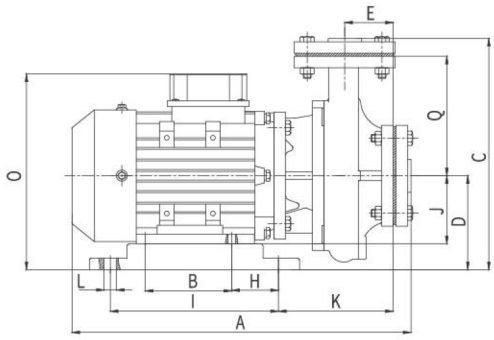

使用條件 / Working Condition

高溫熱水 Thermal Conductivity Water	高溫導熱油 Thermal Conductivity Oil	乙二醇 Ethylene glycol	工作環境溫度 Working Temperature	最高海拔 Maximum Elevation	最大工作壓力 Maximum Working Pressure
+5℃~+160℃	+5℃~+200℃	-30℃~+180℃	-5℃~+40℃	1000m	10bar

規格性能參數 / Technical Parameter

型號/Model	口徑/Diameter		馬達/Motor					性能參數/Performance Parameter		泵浦淨重 Pump Weight (kg)
	入口 Inlet	出口 Outlet	功率 Power (KW)	馬力 (Hp)	電壓 Voltage (V)	頻率 Frequency (Hz)	轉速 Speed (r/min)	最高揚程 Max Head (m)	最大/使用流量 Max/Use Flow Rate (l/min)	
RGZ-07	DN20	DN15	0.5	0.7	3ø-380	50	2760	22	150/120	15
RGZ-10N/RGZ-10E	DN32	DN25	0.75	1	3ø-380	50	2760	25	160/133	14
RGZ-20N/RGZ-20E	DN32	DN25	1.5	2	3ø-380	50	2760	30	200/150	18.5
RGZ-30	DN50	DN32	2.2	3	3ø-380	50	2760	36	240/188	33
RGZ-40E	DN50	DN32	3	4	3ø-380	50	2900	40	300/255	32
RGZ-50E	DN50	DN40	4	5	3ø-380	50	2900	45	367/267	55
RGZ-60E	DN50	DN40	4.5	6	3ø-380	50	2900	52	400/285	60
RGZ-75E	DN65	DN50	5.5	7.5	3ø-380	50	2900	45	750/500	63
RGZ-100E	DN65	DN50	7.5	10	3ø-380	50	2900	52	1000/535	65

上述性能參數對應於水在20°C時以正常速度運輸，性能及參數誤差±10%。泵浦的性能隨輸送流體介質的比重及密度的不同而產生變化。
The above characteristic testing is based on the water transferring with the normal speed under 20 degrees. character'serror is about 10%. The pump characters change according to the difference of the liquid mediums' proportion and density.

E 代表不鏽鋼泵體。
The letter "E" means stainless steel pump body.

尺寸表 / Installation Size

型號/Model	A	B	C	D	E	F	G	H	I	J	K	L	M	N	O	P	Q
RGZ-07	325	80	246	100	63	120	100	-	-	63	-	4-Ø8	Ø78	4-Ø10	175	230	130
RGZ-10N/RGZ-10E	350	90	240	98	50.5	132	87	48.5	175	71	117.5	4-Ø13	Ø78	4-Ø10	200	Ø180	125
RGZ-20N/RGZ-20E	385	100	250	107	50.5	153	108	36.5	175	80	130.5	4-Ø13	Ø78	4-Ø10	220	Ø180	125
RGZ-30	430	125	274	117	55	170	122	50	245	90	132	4-Ø12	Ø94	4-Ø12	235	Ø210	135
RGZ-40E	480	140	278	127	55	195	142	50	245	100	152	4-Ø12	Ø94	4-Ø12	303	Ø204	135
RGZ-50E/60E	507	140	340	139	77	220	172	50	245	112	191	4-Ø12	Ø120	4-Ø15	320	Ø256	183
RGZ-75E	610	140	315	-	99	250	215	-	-	132	196	4-Ø14	Ø120	4-Ø15	320	Ø275	166
RGZ-100E	610	140	315	-	99	250	215	-	-	132	196	4-Ø14	Ø120	4-Ø15	320	Ø275	166

耐高溫 耐低溫 體積小 鑄鐵 不鏽鋼 低噪音 震動小 性能穩定

REACH

▲ RGP-150E

RGP

大流量離心泵
LARGE FLOW
CENTRIFUGAL PUMP

應用：模具控溫、輥輪控溫、反應釜夾套控溫、冷凝水回收、食品設備、清洗設備、模板控溫、料桶控溫、冷熱交換系統。

材質：不含顆粒、纖維的水、乙二醇、酒精、導熱油、碳氫溶液、矽油、食用油等。

Application Area: Mold temperature controlling,Roller temperature controlling, Reaction kettle, Condensate water recovery ,Food processing equipment,Washing equipment,Template temperature controlling,Cylinder heat preservation,Hot and cold switching system etc.

Circulation Medium: Water, ethylene glycol, alcohol, thermal oil, hydrocarbon solution, silicone oil, edible oil and other liquids without particles and fibers.

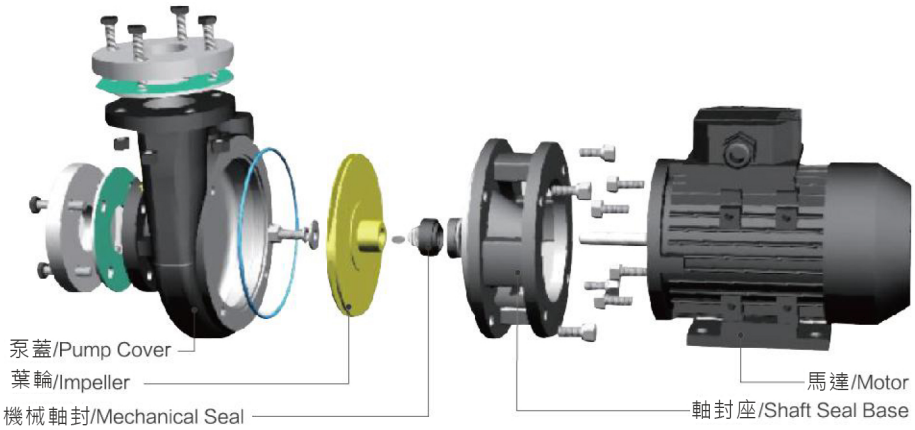

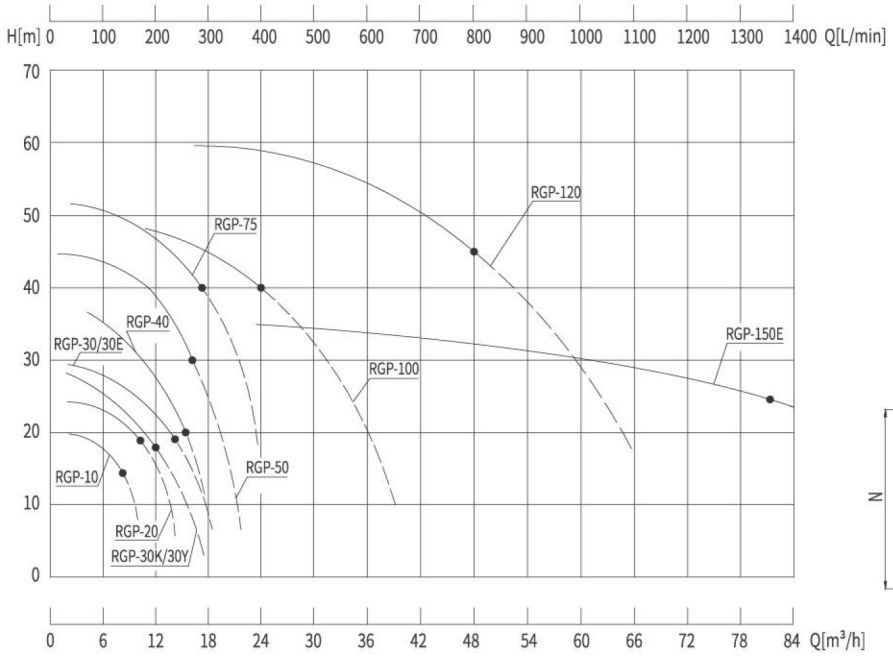

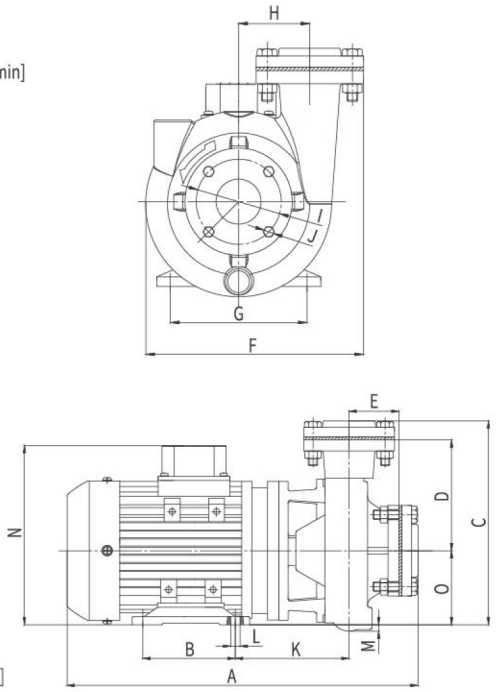

使用條件 / Working Condition

高溫熱水 Thermal Conductivity Water	高溫導熱油 Thermal Conductivity Oil	乙二醇 Ethylene glycol	工作環境溫度 Working Temperature	最高海拔 Maximum Elevation	最大工作壓力 Maximum Working Pressure
+5℃~+160℃	+5℃~+200℃	-30℃~+180℃	-5℃~+40℃	1000m	10bar

規格性能參數 / Technical Parameter

型號/Model	口徑/Diameter		馬達/Motor					性能參數/Performance Parameter		泵浦淨重 Pump Weight (kg)
	入口 Inlet	出口 Outlet	功率 Power (KW)	馬力 (Hp)	電壓 Voltage (V)	頻率 Frequency (Hz)	轉速 Speed (r/min)	最高揚程 Max Head (m)	最大/使用流量 Max/Use Flow Rate (l/min)	
RGP-10	DN40	DN40	0.75	1	3Ø-380	50	2760	20	165/133	18
RGP-20	DN50	DN40	1.5	2	3Ø-380	50	2760	24	235/167	25
RGP-30	DN50	DN40	2.2	3	3Ø-380	50	2760	30	315/233	32
RGP-30E	DN50	DN40	2.2	3	3Ø-380	50	2760	30	315/233	32
RGP-30K	DN50	DN32	2.2	3	3Ø-380	50	2760	30	300/200	28
RGP-30Y	DN50	DN32	2.2	3	3Ø-380	50	2760	30	300/200	25
RGP-40	DN50	DN32	3	4	3Ø-380	50	2900	40	300/255	37
RGP-50	DN50	DN40	4	5	3Ø-380	50	2900	45	367/267	60
RGP-75	DN50	DN40	5.5	7.5	3Ø-380	50	2900	52	400/285	65
RGP-100	DN65	DN50	7.5	10	3Ø-380	50	2900	50	680/400	86
RGP-120	DN65	DN50	9	12	3Ø-380	50	2900	60	1200/800	88
RGP-150E	DN100	DN100	11	15	3Ø-380	50	2900	32	1800/1300	89

上述性能參數對應於水在20°C時以正常速度運輸，性能及參數誤差±10%。泵浦的性能隨輸送流體介質的比重及密度的不同而產生變化。
The above characteristic testing is based on the water transferring with the normal speed under 20 degrees. character'serror is about 10%. The pump characters change according to the difference of the liquid mediums' proportion and density.

E 代表不鏽鋼泵體；K 代表開放式葉輪、不鏽鋼泵體。
The letter "E" means stainless steel pump body; "K" means open impeller、stainless steel pump body.

尺寸表 / Installation Size

型號/Model	A	B	C	D	E	F	G	H	I	J	K	L	M	N	O
RGP-10	379	100	220.5	120	54	199	125	65	Ø78	4-Ø10	123	4-Ø10	7	194	80
RGP-20	414.5	100	238.5	129	59	222	140	75	Ø94	4-Ø12	136	4-Ø10	5	210	90
RGP-30/RGP-30E	436	125	256.5	132	61	233.5	140	80	Ø94	4-Ø12	130	4-Ø10	11	210	90
RGP-30K/RGP-30Y	419	125	250	137	48	232	140	70	Ø94	4-Ø12	124	4-Ø10	13	210	90
RGP-40	498	140	274.5	135	65	267.5	160	95	Ø94	4-Ø12	147	4-Ø12	17.5	275	100
RGP-50	551	140	330	195	100	312	190	110	Ø120	4-Ø15	163	4-Ø12	18	281	112
RGP-75	551	140	330	195	100	312	190	110	Ø120	4-Ø15	163	4-Ø12	18	281	112
RGP-100/120	626	140	326	178	105	373.5	215	138	Ø142	4-Ø18	209	4-Ø14	43	320	132
RGP-150E	658	140	330	170	78	350	215	112	Ø180	4-Ø18	213	4-Ø12	3	335	132