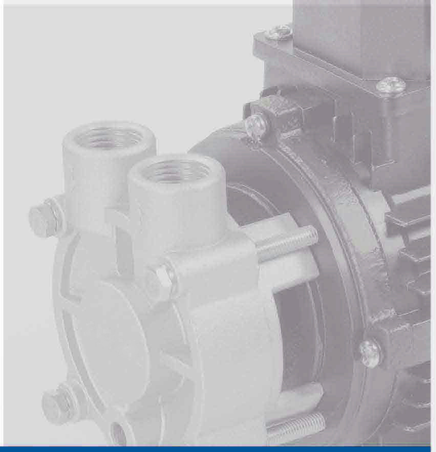

RWD

黃銅/不鏽鋼漩渦泵

耐高溫 耐低溫 體積小 銅 不鏽鋼 低噪音 震動小 性能穩定

RWD-07E

應用領域：模具控溫、醫藥滅菌、反應釜夾套控溫、蒸氣鍋爐、焊機冷卻、試驗儀器、鍋爐補水、熱水爐、食品設備等。
循環介質：不含顆粒、纖維的水、乙二醇、酒精、導熱油、碳氫溶液、矽油等液體。

Application Area: Mold temperature controlling, Medical sterilization,Reaction kettle,Steam generator,Welder cooling ,Testing instrument,Boiler feed water,Hot water furnace,Food equipment.

Circulation Medium: Water,ethylene glycol,alcohol,thermal oil,hydrocarbon solution,silicone oil and other liquids without particles and fibers.

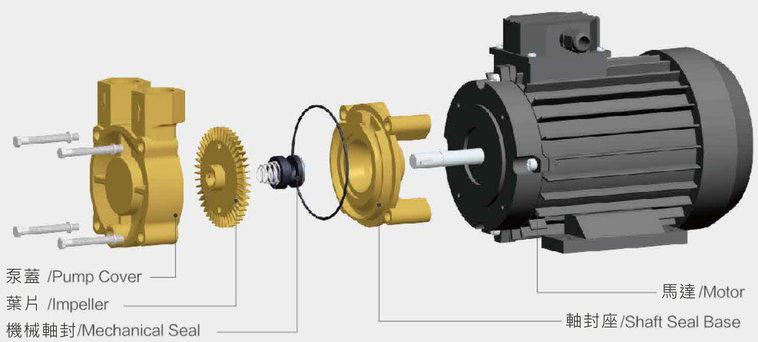

REACH

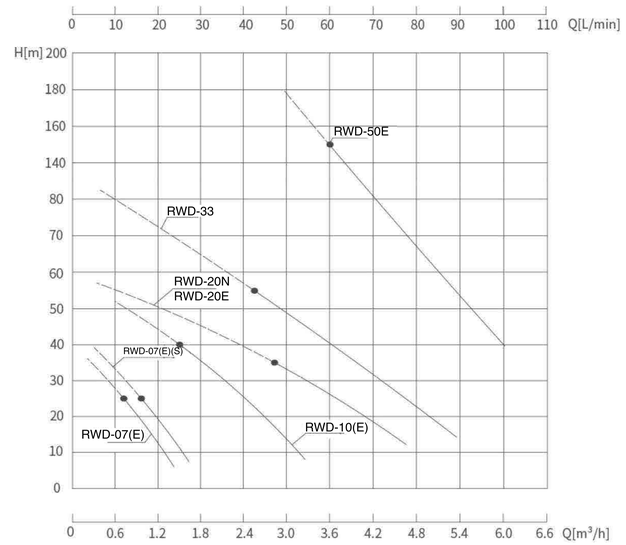

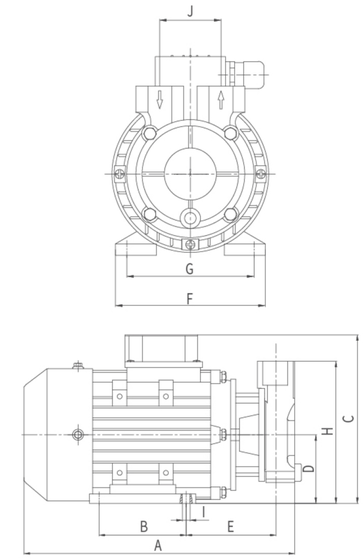

使用條件 / Working Condition

高溫熱水 Thermal Conductivity Water	高溫導熱油 Thermal Conductivity Oil	乙二醇/矽油 Glycol/Silicone Oil	工作環境溫度 Working Temperature	最高海拔 Maximum Elevation	最大工作壓力 Maximum Working Pressure
+5℃~+160℃	+5℃~+200℃	-30℃~+180℃	-5℃~+40℃	1000m	20bar

規格性能參數 / Technical Parameter

型號/Model	口徑/Diameter 入口 Inlet	口徑/Diameter 出口 Outlet	馬達/Motor 功率 Power (kW)	馬達/Motor 馬力 (Hp)	馬達/Motor 電壓 Voltage (V)	馬達/Motor 頻率 Frequency (Hz)	馬達/Motor 轉速 Speed (r/min)	性能參數/Performance Parameter 最高/額定揚程 Max/Rated Head (m)	性能參數/Performance Parameter 最大流量 Max Capacity (L/min)	泵浦淨重 Pump Weight (kg)
RWD-07(E)	G1/2"	G1/2"	0.55	0.7	3Ø-380	50	2760	40/25	25	6.5
RWD-07(E)(S)	G1/2"	G1/2"	0.55	0.7	1Ø-220	50	2760	45/25	30	6.5
RWD-10	G3/4"	G3/4"	0.75	1	3Ø-380	50	2760	60/40	60	11
RWD-10E	DN20	DN20	0.75	1	3Ø-380	50	2760	60/40	60	11
RWD-20N	DN20	DN20	1.5	2	3Ø-380	50	2760	60/35	90	16
RWD-20E	G3/4"	G3/4"	1.5	2	3Ø-380	50	2760	60/35	90	15
RWD-33	DN25	DN25	2.5	3.3	3Ø-380	50	2760	85/55	108	26
RWD-50E	G1-1/4"	G1-1/4"	4	5	3Φ-380	50	2760	200/150	106	40

上述性能參數對應於水在20°C時以正常速度運輸，性能及參數誤差±10%。泵浦的性能隨輸送流體介質的比重及密度的不同而產生變化。
The above characteristic testing is based on the water transferring with the normal speed under 20 degrees. character'serror is about 10%. The pump characters change according to the difference of the liquid mediums' proportion and density.

E代表不鏽鋼泵體；S代表單相電源。
The letter "E" means stainless steel pump body; "S" means single phase.

安裝尺寸表 / Installation Size

型號/Model	A	B	C	D	E	F	G	H	I	J
RWD-07(E)	237	80	160	63	75	125	100	119	4-Ø8	35
RWD-07(E)(S)	265	90	175	71	83	132	112	127	4-Ø8	35
RWD-10	285	90	175	71	92	132	112	147	4-Ø8	55
RWD-10E	292.5	90	175	71	90	132	112	148	4-Ø8	55
RWD-20N	314.5	100	193	80	92.5	153	125	202	4-Ø10	55
RWD-20E	400	125	210	90	138	170	140	223	4-Ø10	60
RWD-33	400	125	210	90	138	170	140	223	4-Ø10	60
RWD-50E	432	140	280	112	120	220	190	227	4-Ø12	95