RWD-W

黃銅/不鏽鋼漩渦泵

耐高溫 耐低溫 体积小 铜 不锈钢 低噪音 振动小 性能稳定

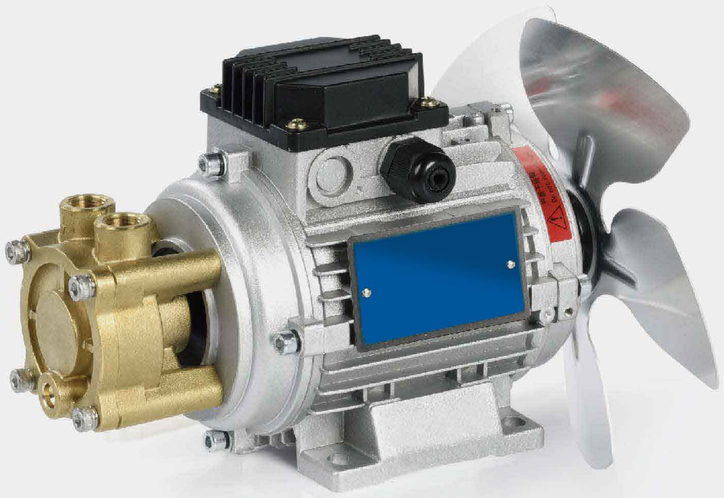

RWD-021W

應用領域：醫療滅菌器、蒸發器、高低溫試驗儀器、焊機冷卻、小型冷卻循環系統等。
循環介質：不含顆粒以及纖維的水、乙二醇、酒精、導熱油、碳氫溶液、矽油等液體。

Application Area: Medical sterilization, Steam generator, High-low temperature testing instrument, Welder cooling,Small cooling and circulating system.

Circulation Medium: Water, ethylene glycol , alcohol, thermal oil, hydrocarbon solution, silicone oil and other liquids without particles and fibers.

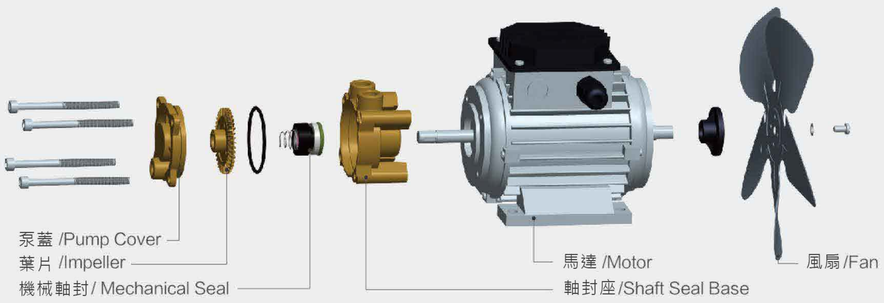

REACH

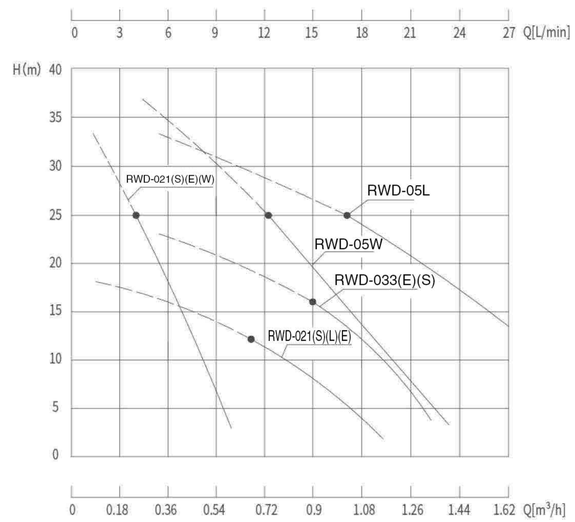

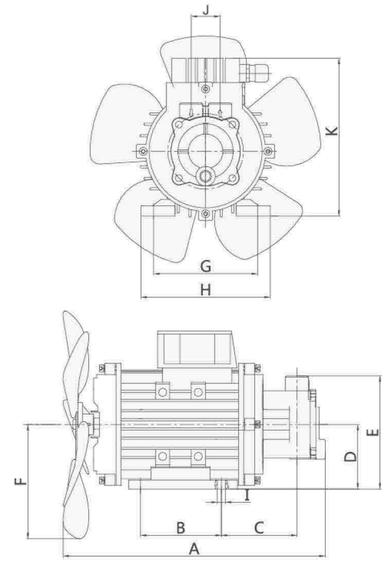

使用條件 / Working Condition

高溫熱水 Thermal Conductivity Water	高溫導熱油 Thermal Conductivity Oil	乙二醇 Ethylene glycol	工作環境溫度 Working Temperature	最高海拔 Maximum Elevation	最大工作壓力 Maximum Working Pressure
+5℃~+160℃	+5℃~+200℃	-30℃~+180℃	-5℃~+40℃	1000m	10bar

規格性能參數 / Technical Parameter

型號/Model	口徑/Diameter 入口 Inlet	口徑/Diameter 出口 Outlet	馬達/Motor 功率 Power (kW)	馬達/Motor 馬力 (Hp)	馬達/Motor 電壓 Voltage (V)	馬達/Motor 頻率 Frequency (Hz)	馬達/Motor 轉速 Speed (r/min)	性能參數/Performance Parameter 最高/額定揚程 Max/Rated Head (m)	性能參數/Performance Parameter 最大流量 Max Capacity (L/min)	泵浦淨重 Pump Weight (kg)
RWD-021(S)(E)(W)	G1/4"	G1/4"	0.16	0.21	3Ø-380 1Ø-220 1Ø-380	50	2760	36/25	10	4
RWD-021(S)(L)(E)	G1/2"	G1/2"	0.16	0.21	3Ø-380 1Ø-220	50	2760	20/12	20	5
RWD-033(E)(S)	G1/2"	G1/2"	0.25	0.33	3Ø-380 1Ø-220	50	2760	25/16	22	6
RWD-05W	G1/2"	G1/2"	0.37	0.5	1Ø-220 1Ø-380	50	2760	45/25	25	6.5
RWD-05L	G1/2"	G1/2"	0.37	0.5	3Ø-380	50	2760	45/25	25	6.5

上述性能參數對應於水在20°C時以正常速度運輸，性能及參數誤差±10%。泵浦的性能隨輸送流體介質的比重及密度的不同而產生變化。
*The above characteristic testing is based on the water transferring with the normal speed under 20 degrees. character'serror is about 10%. The pump characters change according to the difference of the liquid mediums' proportion and density.

E代表不鏽鋼泵體；S代表單相電源；L代表大流量；W代表焊機冷卻。
*The letter "E" means stainless steel pump body; "S" means single phase; "L" means large flow; "W" welder cooling.

安裝尺寸表 / Installation Size

型號/Model	A	B	C	D	E	F	G	H	I	J	K
RWD-021(S)(E)(W)	227	70	65.5	56	98	-/100	90	112	4-Ø8	25	137
RWD-021(S)(L)(E)	226	70	74	56	112	-	90	112	4-Ø8	35	137
RWD-033(E)(S)	240	80	75	63	119	-	100	125	4-Ø8	35	175
RWD-05W	240	80	75	63	119	100	100	125	4-Ø8	35	175
RWD-05L	237	80	75	63	119	-	100	125	4-Ø8	35	160