2025.09～

型式	WD272G		
洗濯脱水容量(JIMS)	27kg(19kg)	給水・給湯口径	20A
洗濯乾燥容量(JIMS)	14kg(11kg)	排水口径	65A
ドラム寸法	φ762×600mm	ガス口径	15A
ドラム回転数(洗浄)	20-50min^{-1}	水量	10段階水位 22-184L
ドラム回転数(脱水)	100-880min^{-1} (330G)	ガス種	LPガス用・都市ガス用 13A
定格電圧	3相 AC200V	ガス消費量	23.3kW
ブレーカ容量	30A	ダクト径	φ200mm
定格消費電力(洗濯時)	1710W	機械出口風量	15.3m^3/min
定格消費電力(乾燥時)	450W	機械最大寸法	間口1008×奥行1336× 高さ1848mm
駆動モータ	3.7kW 4P	機械重量	890kg
ファンモータ	0.4kW 4P		

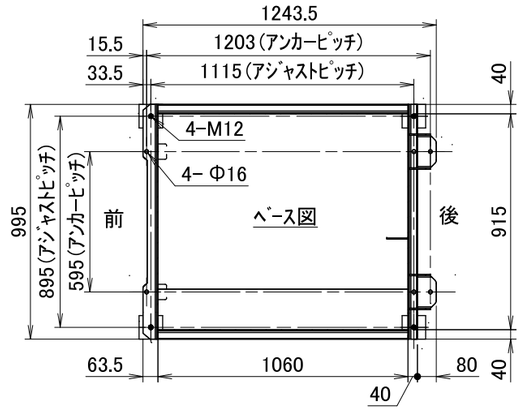

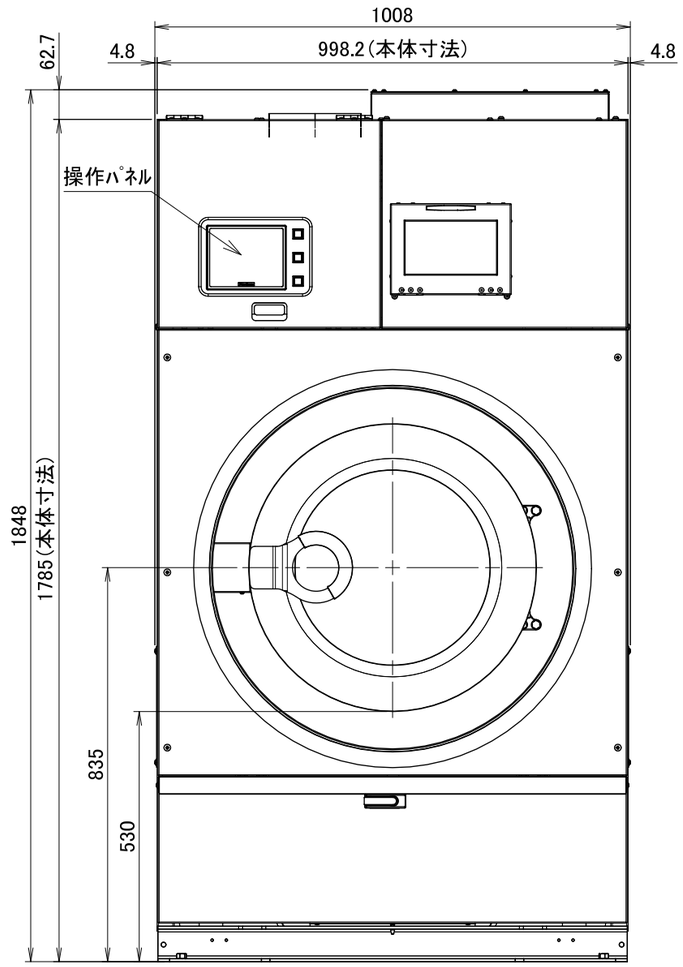

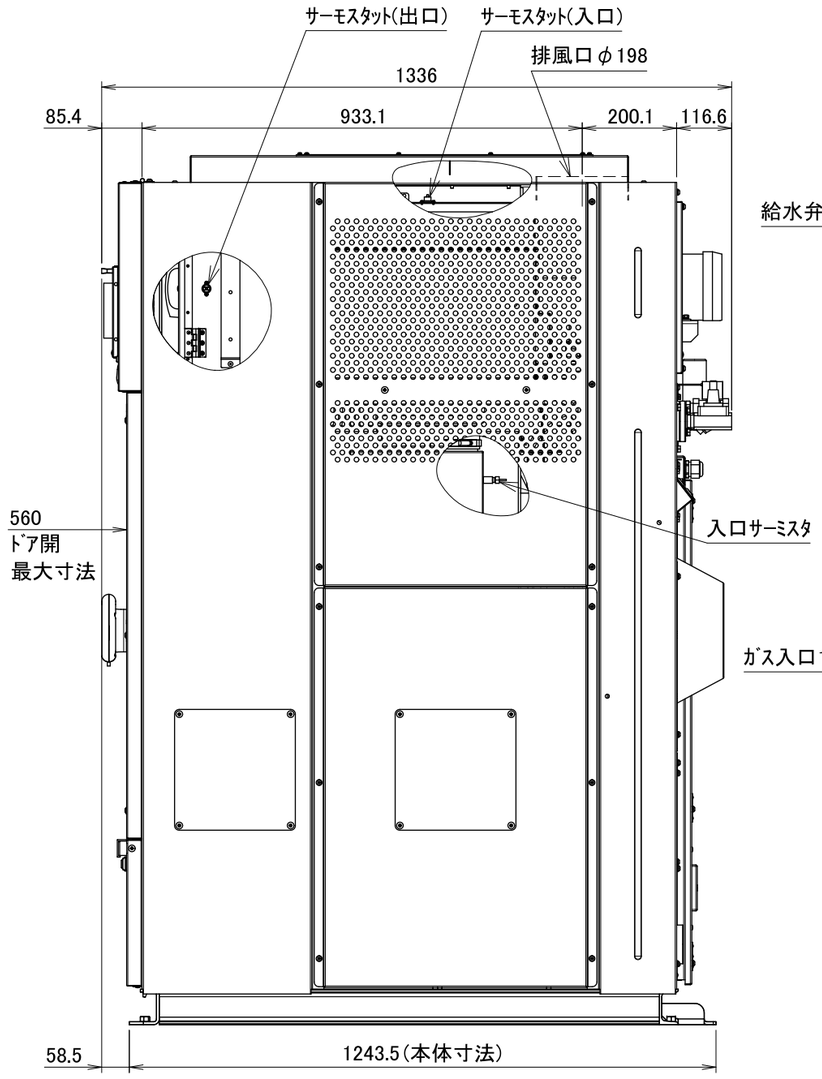

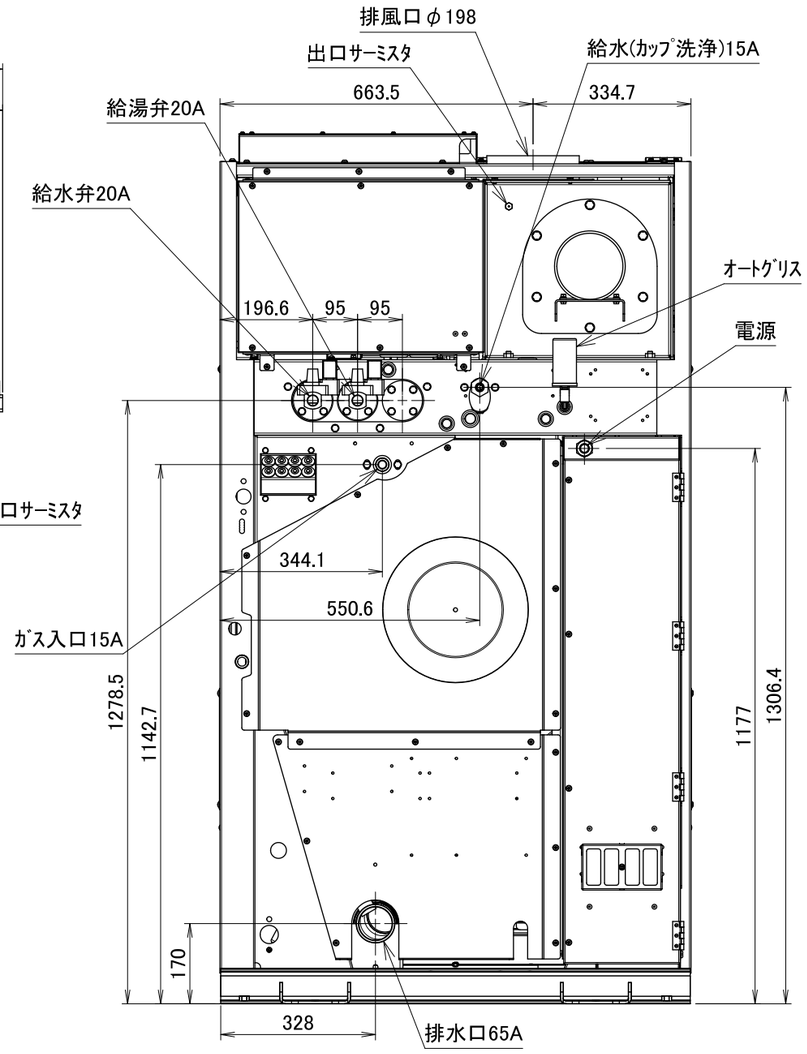

WD272G外観図